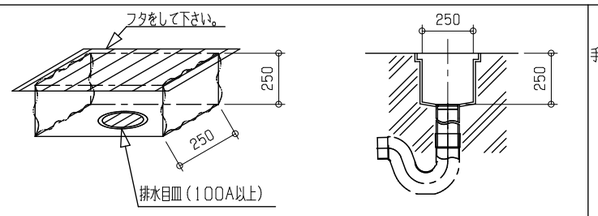

【排水ピット寸法図】　【排水ピット断面図】

建築設備工事

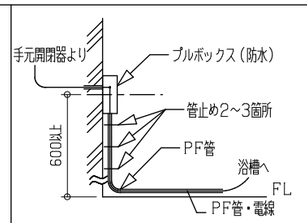

【1次側 電気設備側面図 壁出し】 共に3000mm

電気工事

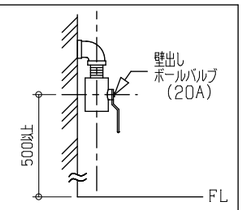

【1次側 給湯水配管側面図 壁出し】

設備工事

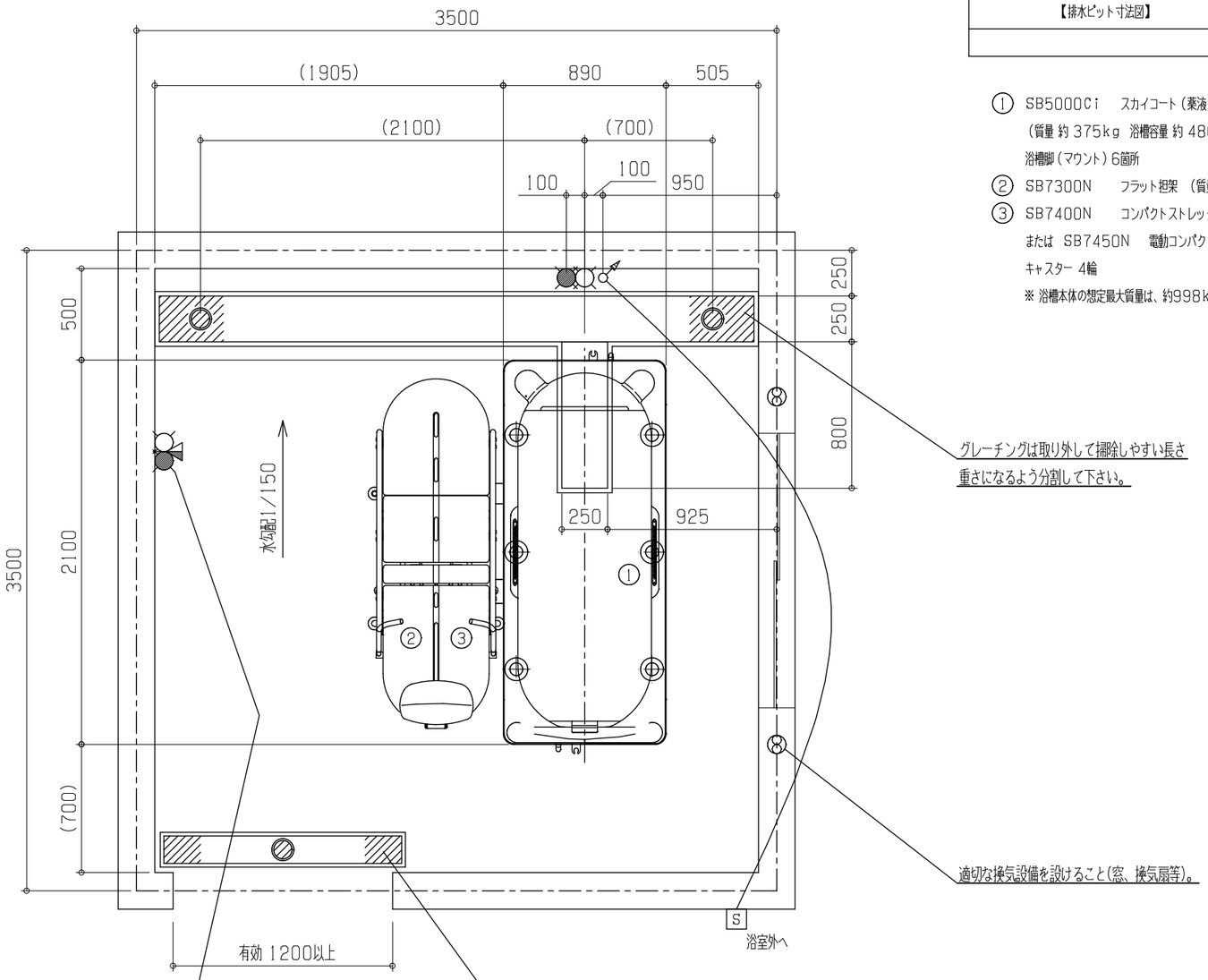

① SB5000Ci　スカイコート（薬液タイプ）
（質量 約 375kg 浴槽容量 約 480L）
浴槽脚（マウント）6箇所

② SB7300N　フラット担架 （質量 約 43kg）

③ SB7400N　コンパクトストレッチャー （質量 約 41kg）
または SB7450N　電動コンパクトストレッチャー （質量 約 68kg）
キャスター 4輪

※ 浴槽本体の想定最大質量は、約998kgです。

工事区分	設備工事内容・注意事項
設備工事	給湯　20A ボールバルブ止め （壁出しFL+500mm以上として下さい。） 給水　20A ボールバルブ止め （壁出しFL+500mm以上として下さい。） （1）水道法の水質基準に適合する水質であること。 （2）給湯、給水圧は0.2～0.3MPa以内（2.0～3.0kg/cm² 以内）とし、同圧になるようにすること。 （3）給湯、給水流量は、20～30L/minのこと。 （4）給湯温度は、60℃（末端温度）にすること。 （5）給湯設備は、本機専用のガス給湯器50号相当（ボイラー能力75000kcal/h）以上を設置すること。 ※ ガス給湯器が指定号数以下の場合、給水温によっては、給湯時間とシャワー吐出量に支障が生じる場合があります。
電気工事	電源　三相200V 50/60Hz 15A（アース付） ※ 分電盤から本機への配線は単独として下さい。 電源入力：0.74kVA（50Hz） / 0.63kVA（60Hz） 電 線：単線1.6mm 又はより線2.0mm² X 4芯（参考値） ※ 内線規定、及び、敷設状況により適切に選定して下さい。 電線管：PF管呼び22 壁出しFL+600mm以上とし、 PF管・電線共に壁面より3000mm出すこと。 分電盤：漏電遮断器（定格電流15A、感度電流30mA）を設けること。 アース：D種接地工事 S 手元開閉器（ブレーカー）：三相200V 15A （浴室外に設置して下さい。） ※ 製品に異常があった際、すぐに電源を開放できる位置に手元開閉器（ブレーカー）を設置して下さい。
建築設備工事	ピット排水　100A トラップ付 ※ 目皿が掃除できる位置に設置して下さい。 配管口径、排水能力が不足する場合は、複数個設けること。 排水能力：200L/min以上のこと。
その他注意事項	（1）浴室内の換気には十分注意して下さい。 ※ 換気が不十分の場合は、製品内部に結露が発生し、故障につながる恐れがあります。 （2）本機周辺の水勾配は、1/150程度のゆるやかなものとして下さい。 （3）ピット深さは水上で250mm以上とって下さい。 （4）浴室までの搬入経路は、有効開口寸法1200mm以上、通路側有効1800mm以上となるようにして下さい。 （5）浴室外（脱衣室等）にバッテリー充電用のコンセント（単相100V）を用意して下さい。

※ 本図面は、本機の標準的なレイアウト及び一次側設備内容を示しています。実際の設計時には、最寄の弊社営業所にお問合せ下さい。

給湯　給水　排水　電源　S 手元開閉器（ブレーカー）　壁付コンセント　本体脚（マウント）　アンカー
ミキシング　混合水　換気扇

製図	設計課	縮尺	1/30	日付	2024/07/11	図面名	スカイコート（薬液タイプ）
AMANO Company Limited 株式会社アマノ							SB5000Ci
							標準設置図　X00