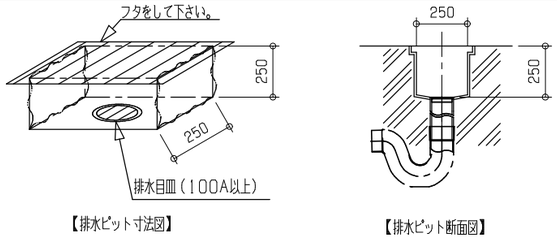

建築設備工事

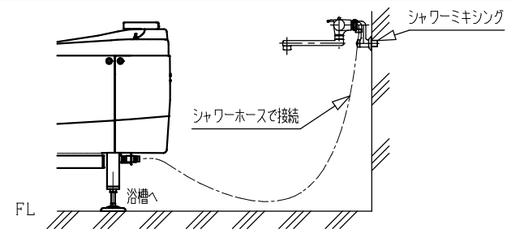

給湯例

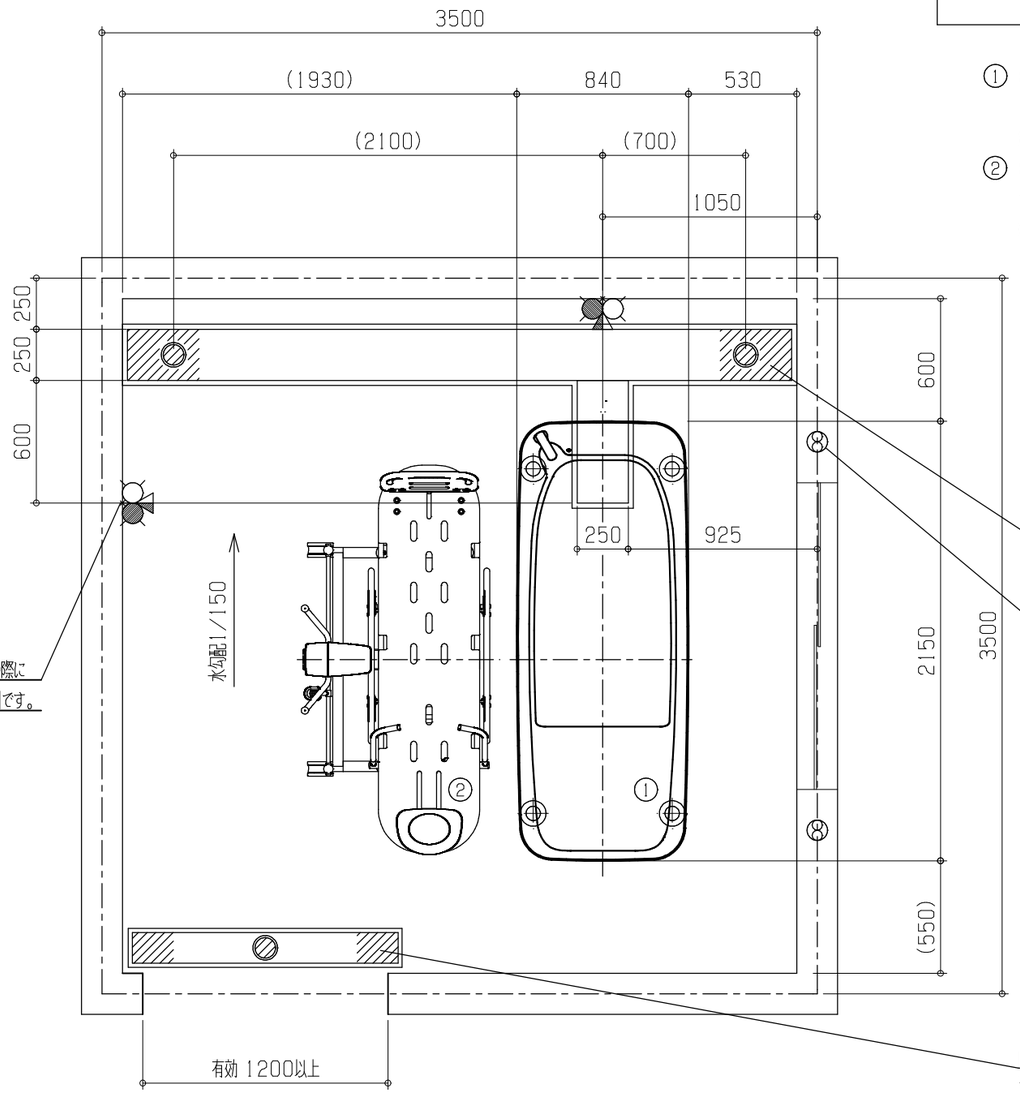

① SP100（R）　フィーノ（ミキシング無しタイプ）
（質量 約 75kg　浴槽容量 約 450L）
浴槽脚（マウント）4箇所

② SP100-ST　電動ストレッチャー（質量 約 95kg）
キャスター 4輪

※ 浴槽本体の想定最大質量は、約720kgです。

シャワーミキシング(参考)
入浴者の洗身や浴室内の掃除の際に
カラン、シャワーがあると便利です。

グレーチングは取り外して掃除しやすい長さ
重さになるよう分割して下さい。

適切な換気設備を設けること(窓、換気扇等)。

目が細かく、耐荷重性能があるグレーチングを選定して下さい。
キャスター：Φ125（双輪）　幅 約15mm
キャスター：Φ125（双輪）　幅 約20mm

グレーチングは取り外して掃除しやすい長さ
重さになるよう分割して下さい。

工事区分	設備工事内容・注意事項
設備工事	シャワーミキシング 15A 壁出し （1）水道法の水質基準に適合する水質であること。
電気工事	電気工事不要
建築設備工事	ピット排水　100A トラップ付 ※ 目皿が掃除できる位置に設置して下さい。 配管口径、排水能力が不足する場合は、複数個設けること。 排水能力：200L/min以上のこと。
その他注意事項	（1）浴室内の換気には十分注意して下さい。 ※ 換気が不十分の場合は、製品内部に結露が発生し、故障につながる恐れがあります。 （2）本機周辺の水勾配は、1/150程度のゆるやかなものとして下さい。 （3）ピット深さは水上で250mm以上とって下さい。 （4）浴室までの搬入経路は、有効開口寸法1200mm以上、通路側有効1800mm以上となるようにして下さい。 （5）浴室外（脱衣室等）にバッテリー充電用のコンセント（単相100V）を用意して下さい。

※ 本図面は、本機の標準的なレイアウト及び一次側設備内容を示しています。実際の設計時には、最寄の弊社営業所にお問合せ下さい。

給湯　給水　排水　電源　手元開閉器（ブレーカー）　壁付コンセント　本体脚（マウント）　アンカー
ミキシング　混合水　換気扇

製図	設計課	縮尺	1/30	日付	2020/07/01	図面名	フィーノ(ミキシング無しタイプ)
AMANO Company Limited 株式会社アマノ							SP100(R)
							標準設置図　X00